Nikon

Printed in Thailand
7MMA107H-02

with **WARRANTY**

NIKKOR

NIKKOR Z 50mm f/1.8 S

User's Manual

Ru Ua Kk Gr Ro Tr Hu

NIKON CORPORATION

CE

Nikon Europe Service Warranty Card

Название модели/Назва моделі/Үлгі атауы/Όνομα μοντέλου/Nume model/Model adı/Modell neve	NIKKOR Z 50mm f/1.8 S
Серийный №/Серійний номер/Сериялық нөмір/Σειριακός Αρ./Număr serie/Seri No./Sorozatszám	
Дата покупки/Дата покупки/Сатып алу күні/Ημερομηνία αγοράς/Data achiziționării/Satın alım tarihi/Vásárlás dátuma	

Имя и адрес клиента/Ім'я та адреса користувача/Тұтынушының аты және мекенжайы/Όνομα και διεύθυνση πελάτη/Numele și adresa clientului/Müşterinin adı ve adresi/Ügyfél neve és címe

Дилер/Дилер/Дилер/Πωλητής/Vânzător/Satıcı/Viszonteladó

Дистрибьютор/Дистриб'ютор/Дистрибьютор/Διανομέας/Distribuitor/Distribütör/Forgalmazó

Nikon Europe B.V.
Tripolis 100, Burgerweeshuispad 101, 1076 ER Amsterdam,
The Netherlands

Изготовитель/Виробник/Өндіруші/Κατασκευαστής/Producător/Üretici/Gyártó

NIKON CORPORATION
Shinagawa Intercity Tower C, 2-15-3, Konan, Minato-ku,
Tokyo 108-6290 Japan

Ru Условия гарантии

Оборудование Nikon имеет гарантию от любых заводских дефектов на один полный год от даты первоначальной покупки. Если в течение данного периода гарантии изделие оказывается дефективным по причине ненадлежащего материала или производственного брака, наша сертифицированная сеть сервисов на европейской территории продажи Nikon Europe B.V. выполнит бесплатный ремонт, который включает работу и замену деталей. Nikon оставляет за собой право (по своему усмотрению) заменять или производить ремонт изделия.

[illegible]

https://www.europe-nikon.com/service/

Ua Умови гарантії

[illegible]

https://www.europe-nikon.com/service/

Kk Кепілдік шарттары

[illegible]

https://www.europe-nikon.com/service/

Gr Όροι εγγύησης

[illegible]

https://www.europe-nikon.com/service/

Ro Termeni de garanție

[illegible]

https://www.europe-nikon.com/service/

Tr Garanti Koşulları

[illegible]

https://www.europe-nikon.com/service/

Hu A garancia feltételei

[illegible]

https://www.europe-nikon.com/service/

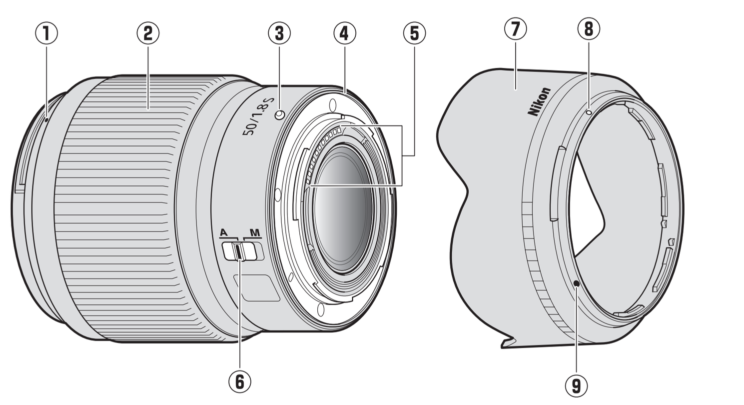

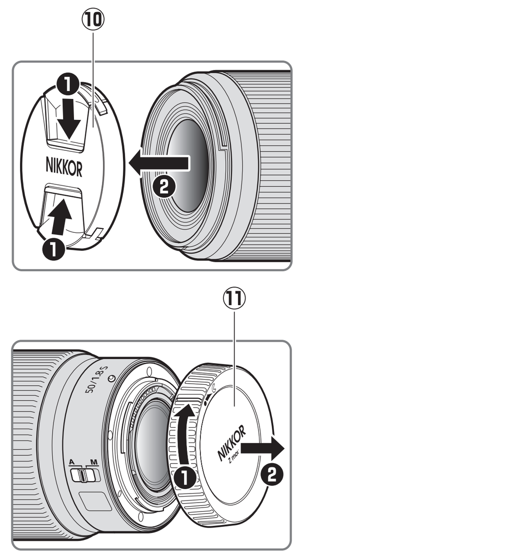

Ru Руководство пользователя (с гарантийным талоном)

Перед использованием данного изделия внимательно прочтите данные инструкции и руководство пользователя фотокамеры.

Примечание: этот объектив предназначен исключительно для использования с беззеркальными фотокамерами с байонетом Z от Nikon.

Для Вашей безопасности

Для предотвращения повреждения имущества или получения травм полностью прочтите раздел «Для Вашей безопасности» прежде, чем использовать изделие.

Храните данные инструкции по технике безопасности в доступном месте, где с ними смогут ознакомиться все, кто использует данное изделие.

⚠ **ПРЕДУПРЕЖДЕНИЕ:** Несоблюдение предостережений, отмеченных данным символом, может привести к смерти или получению серьезной травмы.

⚠ **ПРЕДОСТЕРЕЖЕНИЕ:** Несоблюдение предостережений, отмеченных данным символом, может привести к травме или повреждению имущества.

⚠ ПРЕДУПРЕЖДЕНИЕ

- **Не разбирайте и не модифицируйте изделие. Не касайтесь внутренних частей, которые стали обнажены в результате падения изделия или другого несчастного случая.** Несоблюдение этих предостережений может привести к поражению электрическим током или другой травме.
- **При обнаружении любых неисправностей, как например, дым, жар или необычный запах, исходящие от изделия, немедленно отсоедините источник питания фотокамеры.** Дальнейшая эксплуатация может привести к возгоранию, ожогам или другим травмам.
- **Не подвергайте воздействию влаги. Не берите мокрыми руками.** Несоблюдение этих предостережений может привести к возгоранию или поражению электрическим током.
- **Не используйте данное изделие в присутствии воспламеняющейся пыли или газа, как например, пропан, газолин или аэрозоли.** Несоблюдение данного предостережения может привести к взрыву или возгоранию.
- **Не смотрите напрямую на солнце или другие источники яркого света через объектив.** Несоблюдение данного предостережения может привести к нарушению зрения.
- **Держите данное изделие в недоступном для детей месте.** Несоблюдение данного предостережения может привести к травме или неисправности изделия. Кроме того, имейте в виду, что небольшие детали представляют собой опасность удушья. Если ребенок проглотил любую часть данного изделия, немедленно обратитесь за медицинской помощью.
- **Не касайтесь голыми руками в местах, подверженных воздействию чрезвычайно высоких или низких температур.** Несоблюдение данного предостережения может привести к ожогам или обморожению.

⚠ ПРЕДОСТЕРЕЖЕНИЕ

- **Не оставляйте объектив, направленный на солнце или другие сильные источники света.** Свет, сфокусированный на объективе, может привести к пожару или повреждению внутренних частей изделия. При съемке освещенных сзади объектов, следите за тем, чтобы солнце не попадало в кадр.
- **Не оставляйте изделие в местах, где оно будет подвергаться воздействию чрезвычайно высоких температур в течение длительного периода времени, как например, в закрытом автомобиле или под прямыми солнечными лучами.** Несоблюдение данного предостережения может привести к возгоранию или неисправности изделия.
- **Не перевозите фотокамеры или объективы с прикрепленными штативами или похожими принадлежностями.** Несоблюдение данного предостережения может привести к травме или неисправности изделия.

Примечание для пользователей в Европе

Данный символ означает, что электрическое и электронное оборудование должно утилизироваться отдельно.

Следующие замечания касаются только пользователей в европейских странах:

- Данное изделие предназначено для раздельной утилизации в соответствующих пунктах утилизации. Не выбрасывайте изделие вместе с бытовым мусором.
- Раздельные сбор и утилизация помогают сберегать природные ресурсы и предотвращают отрицательные последствия для здоровья людей и окружающей среды, которые могут возникнуть из-за неправильной утилизации.
- Подробные сведения можно получить у продавца или в местной организации, ответственной за вторичную переработку отходов.

Использование объектива

Детали объектива: названия и функции

См. рисунок на левой стороне этого листа.

① Метка крепления бленды	Используйте при установке бленды.	См. B
② Кольцо управления	**Выбран режим автофокусировки**: в режиме автофокусировки можно повернуть это настраиваемое кольцо, чтобы выполнить функцию, выбранную с помощью фотокамеры (подробную информацию см. в руководстве для фотокамеры).	—
	Выбран режим ручной фокусировки: поверните для фокусировки.	—
③ Метка крепления объектива	Используйте при установке объектива на фотокамеру.	См. A
④ Резиновая прокладка крепления объектива	—	—
⑤ Контакты микропроцессора	Используется для передачи данных в фотокамеру и из фотокамеры.	—
⑥ Переключатель режима фокусировки	Выберите **A** для автофокусировки, **M** для ручной фокусировки. Обратите внимание, что независимо от выбранной настройки фокусировку необходимо отрегулировать вручную, если режим ручной фокусировки выбран с помощью элементов управления фотокамерой.	—
⑦ Бленда	Бленды блокируют рассеянный свет, вызывающий блики или двоение изображения. Они также служат для защиты объектива.	См. B
⑧ Метка закрепления бленды	Используйте при установке бленды.	См. B
⑨ Метка установки бленды	Используйте при установке бленды.	См. B
⑩ Передняя крышка объектива	—	—
⑪ Задняя защитная крышка объектива	—	—

A Установка и снятие

Установка объектива

1. Выключите фотокамеру, снимите защитную крышку и отсоедините заднюю крышку объектива.
2. Установите объектив на корпус фотокамеры, совместив метки крепления на объективе и корпусе фотокамеры, а затем поверните объектив против часовой стрелки до щелчка.

Снятие объектива

1. Выключите фотокамеру.
2. Удерживая кнопку отсоединения объектива, поверните объектив по часовой стрелке.

B Установка и снятие бленды

Совместите метку крепления бленды (●) с меткой установки бленды (●), а затем поворачивайте бленду (❷) до тех пор, пока ● метка не совместится с меткой закрепления бленды (○).

Чтобы снять бленду, выполните указанные выше действия в обратном порядке.

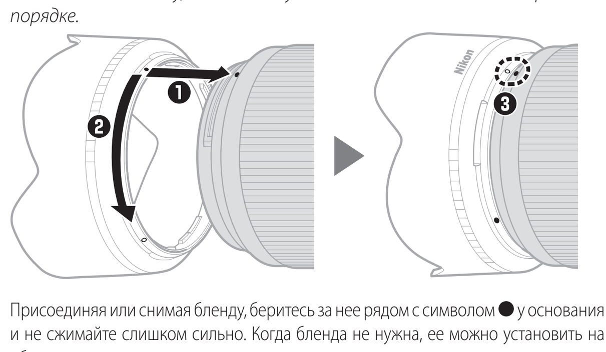

Присоединяя или снимая бленду, беритесь за нее рядом с символом ● у основания и не сжимайте слишком сильно. Когда бленда не нужна, ее можно установить на объектив в перевернутом положении.

После установки объектива

Положение фокусировки может измениться, если выключить и снова включить фотокамеру после фокусировки. Перед съемкой выполните фокусировку снова. При фокусировке на предварительно выбранном месте в ожидании появления объекта рекомендуется не выключать фотокамеру, пока снимок не будет сделан.

Меры предосторожности

- Не поднимайте и не держите объектив или фотокамеру только за бленду.
- Содержите контакты микропроцессора в чистоте.
- Если резиновая прокладка крепления объектива повреждена, немедленно прекратите использование и отнесите объектив в официальный сервисный центр Nikon для ремонта.
- Установите переднюю и заднюю крышки объектива, когда объектив не используется.
- Чтобы защитить внутреннюю часть объектива, берегите его от прямого солнечного света.
- Храните объектив сухим. Ржавление внутреннего механизма может привести к непоправимому повреждению.
- Если оставить объектив в чрезвычайно жарком месте, это может привести к повреждению или деформации частей, сделанных из усиленного пластика.
- Быстрые изменения температуры могут привести к возникновению разрушительного конденсата внутри и снаружи объектива. Прежде чем выносить объектив из теплой окружающей среды в холодную или наоборот, поместите его в чехол или пластиковый пакет, чтобы замедлить изменение температуры.
- Объектив рекомендуется транспортировать в футляре, чтобы защитить его от царапин.

Уход за объективом

- Удаления пыли обычно достаточно для очистки стеклянных поверхностей объектива.
- Грязные пятна и отпечатки пальцев с поверхности объектива можно удалить мягкой чистой хлопчатобумажной тканью или салфеткой для очистки объективов, слегка смоченной небольшим количеством этанола или средства для очистки объективов. Осторожно протрите объектив от центра к краям круговыми движениями, соблюдая осторожность, чтобы не оставлять пятен и не касаться объектива пальцами.
- Никогда не используйте для очистки объектива органические растворители, такие как разбавитель для краски или бензин.
- Фильтры нейтрального цвета (NC) (приобретаются отдельно) и подобные принадлежности могут использоваться для защиты переднего элемента объектива.
- Если объектив не будет использоваться в течение продолжительного времени, храните его в прохладном, сухом месте, чтобы предотвратить появление плесени и ржавчины. Не храните под воздействием прямого солнечного света или вместе с нафталиновыми или камфорными шариками против моли.

Принадлежности

Входящие в комплект принадлежности

- 62 мм Передняя защелкивающаяся крышка объектива LC-62B
- LF-N1 Задняя защитная крышка объектива
- HB-90 Бленда с байонетным креплением
- CL-C1 Чехол для объектива

☑ Использование чехла для объектива

- Чехол предназначен для защиты объектива от царапин; он не предназначен для защиты от ударов при падении или другого физического воздействия.
- Чехол не является водостойким.
- Материал чехла может выцветать, подтекать, садиться или менять цвет при истирании или намокании.
- Пыль следует удалять мягкой щеткой.
- Воду и пятна можно удалить с поверхности мягкой сухой тканью. Не используйте спирт, бензин, разбавитель или другие летучие растворители или чистящие средства.
- Не храните в местах, подверженных воздействию прямых солнечных лучей, высокой температуры или влажности.
- Не используйте чехол для очистки элементов монитора или объектива.
- Будьте осторожны, чтобы объектив не выпал из чехла при транспортировке.

Материал: полиэстер

Совместимые принадлежности

Ввинчивающиеся фильтры диаметром 62 мм

☑ Фильтры

Не устанавливайте несколько фильтров сразу. Снимайте бленду объектива перед установкой фильтров или круговых поляризационных фильтров.

Спецификации

Байонет	Байонет Z от Nikon
Фокусное расстояние	50 мм
Максимальная диафрагма	f/1.8
Устройство объектива	12 элемента в 9 группах (включая 2 элемента из оптического стекла со сверхнизкой дисперсией (ED), 2 асферических элемента и элементы с нанокристаллическим покрытием Nano Crystal Coat)
Угол зрения	• Формат FX: 47° • Формат DX: 31°30′
Система фокусировки	Внутренняя система фокусировки
Минимальное расстояние фокусировки	0,4 м
Лепестки диафрагмы	9 (скругленное отверстие диафрагмы)
Шкала диафрагм	f/1.8 – 16
Установочный размер фильтра	62 мм (P = 0,75 мм)
Размеры	Прибл. максимальный диаметр 76 мм × 86,5 мм (расстояние от кромки байонета объектива фотокамеры)
Вес	Прибл. 415 г

Компания Nikon сохраняет за собой право изменять внешний вид, технические характеристики и рабочие показатели данного изделия в любое время и без предварительного уведомления.

Ua Посібник користувача (з гарантійним формуляром)

Перед використанням цього виробу уважно прочитайте цю інструкцію та посібник до фотокамери.

Примітка. Цей об'єктив призначений для використання виключно з бездзеркальними фотокамерами, обладнаними байонетом Nikon Z.

Заходи безпеки

Щоб уникнути майнової шкоди та травмування людей, уважно прочитайте розділ «Заходи безпеки» перед використанням виробу.

Зберігайте ці інструкції з техніки безпеки в місці, доступному для всіх користувачів виробу.

⚠ **ОБЕРЕЖНО:** недотримання застережень, позначених цим символом, може призвести до тяжкої травми або смерті.

⚠ **УВАГА:** недотримання застережень, позначених цим символом, може призвести до травмування або майнової шкоди.

⚠ ОБЕРЕЖНО

- **Не розбирайте та не модифікуйте виріб. Якщо корпус виробу розіб'ється внаслідок падіння або з іншої причини, не торкайтеся його внутрішніх деталей.** Недотримання цих застережень може призвести до ураження електричним струмом або іншої травми.
- **У разі виявлення будь-яких відхилень у роботі виробу, як-от ознак диму, нагрівання або нетипового запаху, негайно від'єднайте джерело живлення фотокамери.** Продовження роботи може спричинити пожежу, отримання опіків чи інших травм.
- **Бережіть виріб від вологи. Не торкайтеся виробу вологими руками.** Недотримання цих застережень може призвести до пожежі або ураження електричним струмом.
- **Не використовуйте цей виріб за наявності займистого пилу чи газу, як-от пропану, бензину чи аерозолів.** Недотримання цього застереження може призвести до вибуху або пожежі.
- **Не дивіться прямо на сонце або інше джерело яскравого світла крізь об'єктив.** Недотримання цього застереження може призвести до ушкодження зору.
- **Зберігайте цей виріб у недоступному для дітей місці.** Недотримання цього застереження може призвести до травмування або виходу виробу з ладу. Крім того, майте на увазі, що дрібні деталі становлять небезпеку удушення. Якщо дитина проковтне будь-яку деталь цього виробу, негайно зверніться до лікаря.
- **Не торкайтеся виробу оголеними руками в умовах дуже високих або низьких температур.** Недотримання цього застереження може призвести до опіків або обмороження.

⚠ УВАГА

- **Не залишайте об'єктив спрямованим на сонце або інше потужне джерело світла.** Світло, сфокусоване об'єктивом, може спричинити займання або пошкодження внутрішніх деталей виробу. Під час зйомки об'єктів, освітлених ззаду, уникайте потрапляння сонця в кадр.
- **Не залишайте виріб у місцях, де він буде зазнавати дії дуже високих температур, наприклад, у закритому автомобілі або під прямим сонячним промінням.** Недотримання цього застереження може призвести до пожежі або виходу виробу з ладу.
- **Не можна транспортувати фотокамери й об'єктиви з прикріпленими штативами або аналогічними аксесуарами.** Недотримання цього застереження може призвести до травмування або виходу виробу з ладу.

Примітки для користувачів з Європи

Така позначка вказує на те, що електричне та електронне обладнання необхідно утилізувати окремо.

Наведені нижче відомості стосуються лише користувачів, що мешкають у європейських країнах:

- Цей виріб необхідно утилізувати окремо у відповідному пункті збору відходів. Не викидайте його разом із домашнім сміттям.
- Роздільний збір та переробка відходів допомагають зберегти природні ресурси та попередити негативні наслідки для здоров'я людей і довкілля, до яких може призвести неправильна утилізація.
- За додатковою інформацією звертайтеся до роздрібного продавця або місцевих органів, що відповідають за утилізацію відходів.

Використання об'єктива

Деталі об'єктива: назви та функції

Див. схему в лівій частині цього аркуша.

① Мітка кріплення бленди	Використовуйте для приєднання бленди об'єктива.	Див. B
② Кільце керування	**Вибрано режим автофокусування**. У режимі автофокусування можна прокрутити це настроюване кільце, щоб виконати функцію, вибрану за допомогою фотокамери (додаткові відомості наведено в посібнику з експлуатації фотокамери).	—
	Вибрано режим ручного фокусування. Прокрутіть, щоб сфокусуватися.	—
③ Мітка встановлення об'єктива	Використовуйте під час встановлення об'єктива на фотокамеру.	Див. A
④ Гумова прокладка для кріплення об'єктива	—	—
⑤ Контакти процесора	Використовується для передавання даних з фотокамери та на неї.	—
⑥ Перемикач режиму фокусування	Виберіть **A** для автофокусування, **M** — для ручного фокусування. Зауважте, що, незалежно від вибраного параметра, фокусування має виконуватися вручну, коли вибрано режим ручного фокусування за допомогою елементів керування фотокамери.	—
⑦ Бленда об'єктива	Бленди об'єктива запобігають потраплянню в об'єктив розсіяного світла, яке може призводити до появи відблисків або ореолів на зображенні. Вони також слугують для захисту об'єктива.	Див. B
⑧ Мітка блокування бленди	Використовуйте для приєднання бленди об'єктива.	Див. B
⑨ Мітка вирівнювання бленди	Використовуйте для приєднання бленди об'єктива.	Див. B
⑩ Передня кришка об'єктива	—	—
⑪ Задня кришка об'єктива	—	—

A Прикріплення та зняття

Прикріплення об'єктива

1. Вимкніть фотокамеру, зніміть захисну кришку та задню захисну кришку об'єктива.
2. Розташуйте об'єктив на корпусі фотокамери, так щоб мітку встановлення на об'єктиві було суміщено з міткою встановлення на корпусі фотокамери, а потім прокрутіть об'єктив проти годинникової стрілки до фіксації з клацанням.

Зняття об'єктива

1. Вимкніть фотокамеру.
2. Натисніть і утримуйте кнопку розблокування об'єктива, одночасно повертаючи об'єктив за годинниковою стрілкою.

B Прикріплення та зняття бленди об'єктива

Сумістіть мітку кріплення бленди (●) з міткою вирівнювання бленди (●), а потім прокрутіть бленду (❷), поки мітку ● не буде суміщено з міткою блокування бленди (○).

Щоб зняти бленду, виконайте описані вище кроки у зворотному порядку.

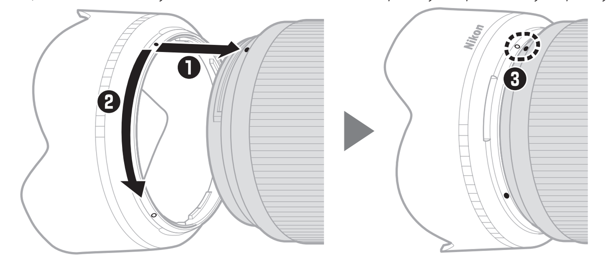

Приєднуючи або знімаючи бленду, тримайте її поблизу позначки ● на її основі та не стискайте надто сильно. Коли бленда не використовується, можна встановити її на об'єктив зворотним боком.

Коли приєднано об'єктив

Якщо після фокусування вимкнути фотокамеру, а потім знову ввімкнути, положення фокуса може змінитися. Повторно сфокусуйтеся перед зйомкою. Якщо ви заздалегідь сфокусувалися на вибраному місці та чекаєте, коли об'єкт зйомки з'явиться в кадрі, рекомендуємо вам не вимикати фотокамеру, поки не буде зроблено знімок.

Застереження щодо використання

- Не піднімайте та не тримайте об'єктив або фотокамеру тільки за бленду.
- Слідкуйте за тим, щоб контакти процесора завжди були чистими.
- В разі пошкодження гумової прокладки для кріплення об'єктива негайно припиніть користування і зверніться до авторизованого сервісного центру Nikon за допомогою.
- Установлюйте передню та задню захисні кришки об'єктива, коли не користуєтесь об'єктивом.
- Щоб захистити внутрішні деталі об'єктива, зберігайте його в місці, захищеному від прямого сонячного проміння.
- Бережіть об'єктив від вологи. Корозія внутрішнього механізму може призвести до непоправного пошкодження.
- Якщо зберігати об'єктив в місцях з високою температурою, це може пошкодити або деформувати компоненти, зроблені з посиленої пластмаси.
- Різкі перепади температури можуть призвести до пошкодження внутрішніх і зовнішніх деталей об'єктива через утворення конденсату. Перш ніж переносити об'єктив з теплого місця в холодне або навпаки, покладіть його в чохол або пластиковий пакет, щоб уповільнити зміну температури.
- Рекомендується поміщати об'єктив у його чохол, щоб запобігти появі подряпин під час транспортування.

Догляд за об'єктивом

- Щоб очистити скляні поверхні об'єктива, зазвичай досить видалити пил.
- Плями й відбитки пальців можна видалити з поверхні об'єктива за допомогою м'якої чистої бавовняної тканини або серветки для чищення об'єктивів, злегка зволоженої невеликою кількістю етанолу або рідини для очищення об'єктивів. Обережно протріть поверхню круговими рухами від центра назовні, намагаючись не залишати слідів і не торкатися об'єктива пальцями.
- Для чищення об'єктива забороняється користуватися органічними розчинниками, такими як розріджувач для фарб або бензол.
- Нейтральні фільтри Neutral Color (NC) (продаються окремо) та подібні засоби можна використовувати для захисту переднього елемента об'єктива.
- Якщо не збираєтесь користуватися об'єктивом довгий термін, зберігайте його в прохолодному сухому місці, щоб запобігти утворенню плісняви та корозії. Не зберігайте пристрій під прямим сонячним світлом та поряд з нафталіновими або камфорними засобами проти молі.

Аксесуари

Аксесуари, що додаються

- LC-62B 62 мм передня кришка об'єктива з кріпленням затискного типу
- LF-N1 Задня кришка об'єктива
- HB-90 Байонетна бленда
- CL-C1 Чохол для об'єктива

☑ Використання чохла для об'єктива

- Чохол слугує для захисту об'єктива від подряпин, але не захищає від падінь та інших механічних ударів.
- Чохол не є водонепроникним.
- Матеріал, з якого виготовлено чохол, може вицвітати, линяти, зсідатися або змінювати колір внаслідок тертя або дії вологи.
- Для видалення пилу використовуйте м'яку щітку.
- Воду і плями можна видалити з поверхні м'якою сухою тканиною. Не використовуйте спирт, бензол, розріджувач та інші летючі розчинники або мийні засоби.
- Зберігайте в місцях, захищених від дії прямого сонячного світла, високих температур і вологості.
- Не використовуйте чохол для чищення монітора й елементів об'єктива.
- Слідкуйте за тим, щоб об'єктив не випав з чохла під час транспортування.

Матеріал: поліестер

Сумісні аксесуари

Додаткові 62 мм різьбові фільтри

☑ Фільтри

Використовуйте не більше одного фільтра одночасно. Перед установленням фільтра або поворотом кругового поляризаційного фільтра зніміть бленду об'єктива.

Технічні характеристики

Байонет	Байонет Nikon Z
Фокусна відстань	50 мм
Максимальне значення діафрагми	f/1.8
Конструкція	12 елементи у 9 групах (включно з 2 елементами зі скла ED, 2 асферичними елементами й елементами з нанокристалічним покриттям)
Кут огляду	• Формат FX: 47° • Формат DX: 31°30′
Система фокусування	Система фокусування внутрішньою групою лінз
Мінімальна дистанція фокусування	0,4 м
Кількість пелюсток діафрагми	9 (заокруглений отвір діафрагми)
Діапазон діафрагми	f/1.8 – 16
Розмір фільтра	62 мм (P = 0,75 мм)
Габарити	Максимальний діаметр прибл. 76 мм × 86,5 мм (відстань від монтажного фланця об'єктива фотокамери)
Маса	Прибл. 415 г

Компанія Nikon залишає за собою право змінювати зовнішній вигляд, технічні характеристики та функціонування цього виробу в будь-який час без попереднього повідомлення.

Kk Қолданушы нұсқаулығы (кепілдік бар)

Бұл өнімді пайдалану алдында осы нұсқауларды және фотокамера нұсқаулығын мұқият оқыңыз.

Ескертпе: бұл объектив тек Nikon Z бекіткіші бар айнасыз фотокамераларда пайдалануға арналған.

Қауіпсіздік шаралары

Мүлікті зақымдауды, я болмаса, өзіңізді немесе басқаларды жарақаттауды болдырмау үшін осы өнімді пайдалану алдында «Қауіпсіздік шаралары» бөлімін толығымен оқыңыз.

Осы қауіпсіздік туралы нұсқауларды осы өнімді пайдаланатын адамдардың барлығы оқитын жерде сақтаңыз.

⚠ **ЕСКЕРТУ:** бұл белгішемен белгіленген сақтық шараларын қолданбау өлімге немесе ауыр жарақатқа әкелуі мүмкін.

⚠ **САҚТЫҚ ЕСКЕРТУ:** бұл белгішемен белгіленген сақтық шараларын қолданбау жарақатқа немесе мүліктің зақымдалуына әкелуі мүмкін.

⚠ ЕСКЕРТУ

- **Бұл өнімді бөлшектемеңіз немесе өзгертпеңіз. Құлау немесе басқа сәтсіз жағдай нәтижесінде ашылатын ішкі бөліктерге тимеңіз.** Бұл сақтық шараларын қолданбау ток соғуына немесе басқа жарақатқа әкелуі мүмкін.
- **Өнімнен түтін, жылу немесе әдеттен тыс иістер шығуы сияқты кез келген дұрыс емес нәрселерді байқасаңыз, фотокамераның қуат көзін дереу ажыратыңыз.** Пайдалануды жалғастыру өртке, күйіктерге немесе басқа жарақатқа әкелуі мүмкін.
- **Құрғақ күйде ұстаңыз. Ылғалды қолдармен ұстамаңыз.** Бұл сақтық шараларын қолданбау өртке немесе ток соғуына әкелуі мүмкін.
- **Тұтанғыш шаң немесе пропан сияқты газ, бензин немесе аэрозольдар бар жерде бұл өнімді пайдаланбаңыз.** Бұл сақтық шарасын қолданбау жарылысқа немесе өртке әкелуі мүмкін.
- **Объектив арқылы күнге немесе басқа қатты жарық көзіне тік қарамаңыз.** Бұл сақтық шарасын қолданбау көру қабілетінің нашарлауына әкелуі мүмкін.
- **Бұл өнімді балалар жетпейтін жерде сақтаңыз.** Бұл сақтық шарасын қолданбау жарақатқа немесе өнім ақаулығына әкелуі мүмкін. Бұған қоса, кішкентай бөліктер шашалу қаупін тудыратынын ескеріңіз. Бала осы өнімнің кез келген бөлігін жұтып қойса, дереу медициналық көмекке жүгініңіз.
- **Өте жоғары немесе төмен температуралар әсер ететін орындарда ашық қолдармен ұстамаңыз.** Бұл сақтық шарасын қолданбау күйіктерге немесе үсуге әкелуі мүмкін.

⚠ САҚТЫҚ ЕСКЕРТУ

- **Объективті күнге немесе басқа қатты жарық көздеріне қаратып қалдырмаңыз.** Объектив фокустаған жарық өртке әкелуі немесе өнімнің ішкі бөліктерін зақымдауы мүмкін. Артқы жағы жарып тұрған нысандарды суретке түсіргенде күнді кадрдан тыс ұстаңыз.
- **Өнімді ұзақ уақыт бойы өте жоғары температуралар әсер ететін жерде қалдырмаңыз, мысалы, жабық автокөлікте немесе тік күн сәулелерінің астында.** Бұл сақтық шарасын қолданбау өртке немесе өнім ақаулығына әкелуі мүмкін.
- **Фотокамераларды немесе объективтерді штативтер немесе ұқсас керек-жарақтар жалғанған күйде тасымалдамаңыз.** Бұл сақтық шарасын қолданбау жарақатқа немесе өнім ақаулығына әкелуі мүмкін.

Еуропадағы тұтынушыларға арналған ескертпе

Бұл таңба электр және электрондық жабдықтардың бөлек жиналуы керектігін білдіреді.

Төмендегі тек Еуропа елдеріндегі пайдаланушыларға қолданылады:

- Бұл өнім тиісті жинау нүктесінде бөлек жинау үшін арналған. Тұрмыстық қоқыс ретінде жоймаңыз.
- Бөлек жинау және қайта өңдеу табиғи ресурстарды сақтауға және дұрыс емес лақтырудан пайда болуы мүмкін адам денсаулығына және қоршаған ортаға теріс салдарлардың болдырмауға көмектеседі.
- Қосымша ақпарат алу үшін сатушыға немесе қоқысқа жауапты жергілікті ұйымдарға хабарласыңыз.

Объективті пайдалану

Объективтің бөліктері: атаулар және функциялар

Осы парақтың сол жақ жиегіндегі диаграмманы қараңыз.

① Бленданы бекіту таңбасы	Бленданы жалғау кезінде пайдаланылады.	B бөлімін қараңыз
② Басқару сақинасы	**Автофокус режимі таңдалған**: автофокус режимінде фотокамера арқылы таңдалған функцияны орындау үшін осы теңшелетін сақинаны айналдыруға болады (мәліметтерді фотокамера нұсқаулығынан қараңыз).	—
	Қолмен реттелетін фокус режимі таңдалған: фокустау үшін айналдырыңыз.	—
③ Объективті бекіту таңбасы	Объективті фотокамераға бекіткенде пайдаланыңыз.	A бөлімін қараңыз
④ Объективті орнатуға арналған резеңке нығыздағыш	—	—
⑤ Микропроцессор түйіспесі	Деректерді фотокамераға және одан тасымалдау үшін пайдаланылады.	—
⑥ Фокус режимінің қосқышы	Автофокус үшін **A** режимін, қолмен реттелетін фокус үшін **M** режимін таңдаңыз. Таңдалған параметрге қарамастан, фотокамераның басқару элементтерін пайдаланып қолмен реттелетін фокус таңдалғанда фокусты қолмен реттеу керек.	—
⑦ Бленда	Бленда лар басқа жағадайда жарқырауды немесе кескіннің қосарлануын тудыратын шашыраңқы жарықты ұстап қалады. Сондай-ақ олар объективті қорғайды.	B бөлімін қараңыз
⑧ Бленданы құлыптау таңбасы	Бленданы жалғау кезінде пайдаланыңыз.	B бөлімін қараңыз
⑨ Бленданы орнату таңбасы	Бленданы жалғау кезінде пайдаланыңыз.	B бөлімін қараңыз
⑩ Объективтің алдыңғы қақпағы	—	—
⑪ Объективтің артқы қақпағы	—	—

A Жалғау және алу

Объективті жалғау

1. Фотокамераны өшіріңіз, корпус қақпағын алыңыз және объективтің артқы қақпағын ажыратыңыз.
2. Объективтің бекіту таңбасын фотокамера корпусындағы бекіту таңбасына туралап ұстап, объективті фотокамера корпусында орналастырыңыз, содан кейін орнына «шырт» етіп түскенше объективті сағат тіліне қарсы айналдырыңыз.

Объективті алу

1. Фотокамераны өшіріңіз.
2. Объективті сағат тілімен бұру кезінде объективті босату түймешігін басып, ұстап тұрыңыз.

B Бленданы жалғау және алу

Бленданы бекіту таңбасын (●) бленданы орнату таңбасымен (●) туралаңыз, содан кейін ● таңбасы бленданы құлыптау таңбасымен (○) туралағанша бленданы (❷) айналдырыңыз.

Бленданы алу үшін жоғарыда қадамдарды кері ретпен орындаңыз.

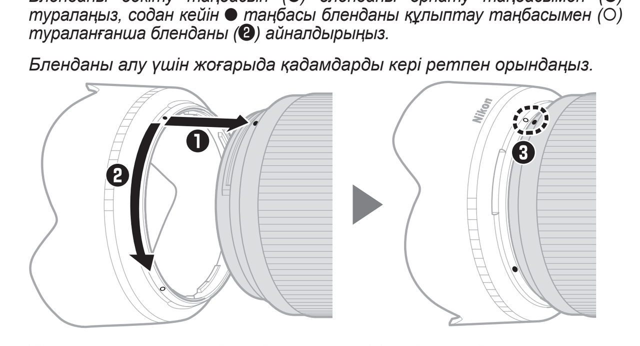

Жалғау немесе алу кезінде бленданы негізіндегі ● таңбасының жанынан ұстаңыз және тым қатты қыспаңыз. Пайдаланбаған кезде бленданы объективке басқа жағымен бекітуге болады.

Бленда жалғанған кезде

Фотокамераны өшірсеңіз, содан кейін фокустаудан кейін қайтадан қоссаңыз, фокустау күйі өзгеруі мүмкін. Суретке түсіру алдында қайта фокустаңыз. Нысанның пайда болуын күтіп жатқанда алдын-ала таңдалған орынды фокустасаңыз, сурет түсірілгенше фотокамераны өшірмеу ұсынылады.

Пайдалануға қатысты сақтық шаралары

- Тек бленда арқылы объективті немесе фотокамераны алмаңыз немесе ұстамаңыз.
- Микропроцессор түйіспелерін таза күйде ұстаңыз.
- Объективті орнатуға арналған резеңке нығыздағыш зақымдалса, пайдалануды дереу тоқтатып, объективті жөндетуге Nikon компаниясының өкілетті қызмет көрсету орталығына апарыңыз.
- Объектив пайдаланылмаған кезде алдыңғы және артқы объектив қақпақтарын қайта орнатыңыз.
- Объективтің ішін қорғау үшін тік күн жарығынан тыс сақтаңыз.
- Объективті құрғақ күйде сақтаңыз. Ішкі механизмнің тоттануы жөндеуге келмейтін зақымға әкелуі мүмкін.
- Объективті өте ыстық жерлерде қалдыру қатты пластмассадан жасалған бөлшектерді зақымдауы немесе деформациялауы мүмкін.
- Температураның жылдам өзгерістері объектив ішінде және сыртында зақымдайтын конденсацияны тудыруы мүмкін. Жылыдан салқын ортаға немесе керісінше апару алдында температураның өзгеруін баяулату үшін объективті қабына немесе пластик сөмкесіне салыңыз.
- Тасымалдау кезінде сызаттардан қорғау үшін объективті қабына салу ұсынылады.

Объективке күтім жасау

- Әдетте объективтің шыны беттерін тазалау үшін шаңды кетіру жеткілікті.
- Дақтар мен саусақ іздерін объектив бетінен жұмсақ, таза мақта шүберекті, я болмаса этанолдың немесе объектив тазалағыштың шағын мөлшерімен ылғалдандырылған объективті тазалау сүлгісін пайдаланып кетіруге болады. Ортадан сыртқа қарай айнала қозғалыспен ақырын сүртіңіз. Дақтар қалдырмауға немесе объективке саусақтармен тимеуге тырысыңыз.
- Объективті тазалау үшін бояу сұйылтқышы немесе бензол сияқты органикалық ерітінділерді мүлдем пайдаланбаңыз.
- Объективтің алдыңғы элементін қорғау үшін бейтарап түс (NC) сүзгілерін (бөлек сатылады) және сол сияқтыларды пайдалануға болады.
- Объективті ұзақ уақыт бойы пайдаланбайтын болсаңыз, зең және тоттанудың пайда болмауы үшін оны салқын, әрі құрғақ жерде сақтаңыз. Оны күн түсетін немесе нафталиннен немесе камфорадан жасалған дөңгелектер бар жерде сақтамаңыз.

Керек-жарақтар

Жинақтағы керек-жарақтар

- LC-62B 62 мм бекітілетін алдыңғы объектив қабы
- LF-N1 объективтің артқы қақпағы
- HB-90 байонеттік блендасы
- CL-C1 объектив қабы

☑ Объектив қабын пайдалану

- Қап құлаулардан немесе басқа физикалық соққылардан емес, объективті сызаттардан қорғауға арналған.
- Бұл қап су өткізеді.
- Қапта пайдаланылған материал үйкелгенде немесе ылғалданғанда өңсізденуі, оңуы, отыруы немесе түсін өзгертуі мүмкін.
- Жұмсақ қылшақпен шаңды кетіріңіз.
- Беттегі суды және дақтарды жұмсақ, құрғақ шүберекпен кетіруге болады. Алкоголь, бензинді, сұйылтқышты, я болмаса басқа ұшпа ерітіштерді немесе жуғыш заттарды пайдаланбаңыз.
- Тік күн жарығы, жоғары температуралар немесе ылғалдылық әсер ететін жерлерде сақтамаңыз.
- Қапты мониторды немесе объектив элементтерін тазалау үшін пайдаланбаңыз.
- Тасымалдау кезінде объективтің қаптан құлап қалмауын қамтамасыз етіңіз.

Материал: полиэстер

Үйлесімді керек-жарақтар

62 мм бұралатын сүзгілер

☑ Сүзгілер

Бір уақытта тек бір сүзгіні пайдаланыңыз. Сүзгілерді жалғау немесе дөңгелек поляризациялық сүзгілерді айналдыру алдында бленданы алыңыз.

Техникалық сипаттамалары

Бекіту	Nikon Z бекіткіші
Фокустық қашықтық	50 мм
Максималды апертура	f/1.8
Объектив құрылымы	9 топтағы 12 элемент (2 ED элементін, 2 асферикалық элементті және Nano Crystal Coat (нанокристалды қабат) бар элементтерді қамтиды)
Көріністі бұрышы	• FX пішімі: 47° • DX пішімі: 31°30′
Фокустау жүйесі	Ішкі фокустау жүйесі
Минималды фокустау қашықтығы	0,4 м
Диафрагма қалақтары	9 (дөңгелек диафрагма тесігі)
Апертура ауқымы	f/1.8 – 16
Жалғанбалы сүзгі өлшемі	62 мм (P = 0,75 мм)
Өлшемдері	Максималды диаметрі шамамен 76 мм × 86,5 мм (фотокамераның объективті бекіту жиектемесінің фланецінен қашықтық)
Салмағы	Шамамен 415 г

Nikon осы өнімнің сыртқы түрін, техникалық сипаттамаларын және өнімділігін кез келген уақытта және алдын-ала ескертусіз өзгерту құқығын сақтайды.

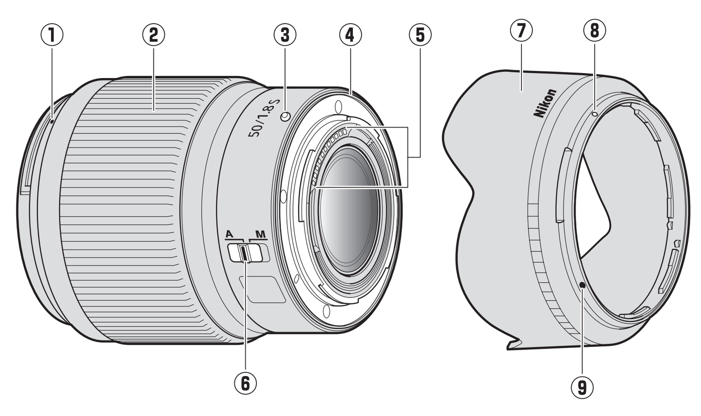

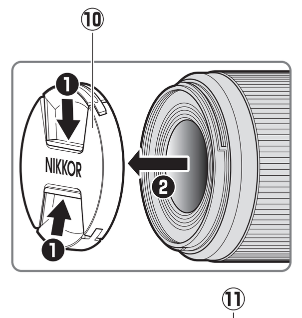

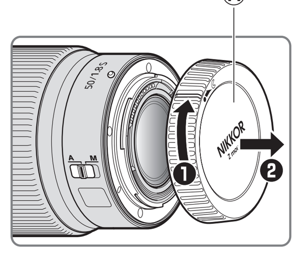

Gr Εγχειρίδιο οδηγιών χρήσης (με Εγγύηση)

Πριν από τη χρήση αυτού του προϊόντος, διαβάστε προσεκτικά τις οδηγίες και το εγχειρίδιο της φωτογραφικής μηχανής.

Σημείωση: Αυτός ο φακός προορίζεται αποκλειστικά για χρήση με φωτογραφικές μηχανές mirrorless που διαθέτουν μοντούρα Z από τη Nikon.

Για την Ασφάλεια Σας

Για να μην προκληθεί υλική ζημιά ή τραυματισμός σε εσάς ή σε άλλους, διαβάστε την ενότητα «Για τη Ασφάλεια Σας» στο σύνολό της προτού χρησιμοποιήσετε αυτό το προϊόν.

Φυλάξτε αυτές τις οδηγίες για την ασφάλεια σε μέρος, όπου θα τις διαβάσουν όλοι όσοι χρησιμοποιήσουν αυτό το προϊόν.

⚠ **ΠΡΟΕΙΔΟΠΟΙΗΣΗ:** Η μη τήρηση των προφυλάξεων με αυτό το εικονίδιο μπορεί να οδηγήσει σε θάνατο ή σοβαρό τραυματισμό.
⚠ **ΠΡΟΣΟΧΗ:** Η μη τήρηση των προφυλάξεων με αυτό το εικονίδιο μπορεί να οδηγήσει σε τραυματισμό ή υλική ζημιά.

⚠ ΠΡΟΕΙΔΟΠΟΙΗΣΗ

- **Μην αποσυναρμολογείτε ή τροποποιείτε αυτό το προϊόν.**
  Μην αγγίζετε τα εσωτερικά μέρη που έχουν εκτεθεί λόγω πτώσης ή άλλου ατυχήματος.
  Η μη τήρηση αυτών των προφυλάξεων μπορεί να οδηγήσει σε ηλεκτροπληξία ή άλλο τραυματισμό.
- **Σε περίπτωση που παρατηρήσετε τυχόν ανωμαλίες, όπως παρουσία καπνού, ζέστης ή ασυνήθιστων οσμών στο προϊόν, αποσυνδέστε αμέσως την πηγή τροφοδοσίας της φωτογραφικής μηχανής.**
  Η συνέχιση της λειτουργίας μπορεί να οδηγήσει σε φωτιά, εγκαύματα ή άλλο τραυματισμό.
- **Διατηρήστε το στεγνό.**
  Μην το χειρίζεστε με βρεγμένα χέρια.
  Η μη τήρηση αυτών των προφυλάξεων μπορεί να οδηγήσει σε φωτιά ή ηλεκτροπληξία.
- **Μην χρησιμοποιείτε αυτό το προϊόν σε χώρο με παρουσία εύφλεκτων αερίων ή σκόνης όπως προπάνιο, βενζίνη ή αερολύματα.**
  Η μη τήρηση αυτής της προφύλαξης μπορεί να οδηγήσει σε έκρηξη ή φωτιά.
- **Μην κοιτάτε απευθείας τον ήλιο ή άλλη πηγή ισχυρού φωτός μέσα από τον φακό.**
  Η μη τήρηση αυτής της προφύλαξης μπορεί να οδηγήσει σε προβλήματα όρασης.
- **Κρατήστε αυτό το προϊόν μακριά από παιδιά.**
  Η μη τήρηση αυτής της προφύλαξης μπορεί να οδηγήσει σε τραυματισμό ή δυσλειτουργία προϊόντος. Επιπλέον, έχετε υπόψη ότι τα μικρά μέρη αποτελούν κίνδυνο πνιγμού. Σε περίπτωση που ένα παιδί καταπιεί οποιοδήποτε μέρος αυτού του προϊόντος, ζητήστε αμέσως ιατρική βοήθεια.
- **Μην το χειρίζεστε με γυμνά χέρια σε τοποθεσίες που εκτίθενται σε υπερβολικά υψηλές ή χαμηλές θερμοκρασίες.**
  Η μη τήρηση αυτής της προφύλαξης μπορεί να οδηγήσει σε εγκαύματα ή κρυοπάγημα.

⚠ ΠΡΟΣΟΧΗ

- **Μην αφήνετε τον φακό στραμμένο προς τον ήλιο ή άλλες ισχυρές πηγές φωτός.**
  Το φως που εστιάζεται από τον φακό μπορεί να προκαλέσει φωτιά ή βλάβη στα εσωτερικά μέρη του προϊόντος. Όταν φωτογραφίζετε θέματα φωτισμένα από πίσω, να κρατάτε τον ήλιο έξω από το κάδρο.
- **Μην αφήνετε το προϊόν σε μέρος, όπου θα εκτεθεί σε εξαιρετικά υψηλές θερμοκρασίες, για παρατεταμένο χρονικό διάστημα, όπως σε κλειστό αυτοκίνητο ή σε άμεσο ηλιακό φως.**
  Η μη τήρηση αυτής της προφύλαξης μπορεί να οδηγήσει σε φωτιά ή δυσλειτουργία προϊόντος.
- **Μη μεταφέρετε φωτογραφικές μηχανές ή φακούς με προσαρτημένα τρίποδα ή παρόμοια εξαρτήματα.**
  Η μη τήρηση αυτής της προφύλαξης μπορεί να οδηγήσει σε τραυματισμό ή δυσλειτουργία προϊόντος.

Σημειώσεις για τους Πελάτες στην Ευρώπη

Αυτό το σύμβολο υποδεικνύει ότι ο ηλεκτρικός και ο ηλεκτρονικός εξοπλισμός πρέπει να συλλέγονται ξεχωριστά.

Τα παρακάτω ισχύουν μόνο για τους χρήστες στις χώρες της Ευρώπης:
- Αυτό το προϊόν προορίζεται για ξεχωριστή συλλογή από κατάλληλο σημείο. Μην το απορρίπτετε μαζί με τα οικιακά απορρίμματα.
- Η ξεχωριστή συλλογή και η ανακύκλωση βοηθά στη συντήρηση των φυσικών πόρων και την πρόληψη αρνητικών συνεπειών στην ανθρώπινη υγεία και το περιβάλλον που μπορούν να προκληθούν από τη λανθασμένη απόρριψη.
- Για περισσότερες πληροφορίες, επικοινωνήστε με το κατάστημα λιανικής ή τις τοπικές αρχές που είναι υπεύθυνες για τη διαχείριση των αποβλήτων.

Χρήση του Φακού

Εξαρτήματα του Φακού: Ονόματα και Λειτουργίες

Ανατρέξτε στο διάγραμμα στην αριστερή άκρη αυτού του φύλλου.

① Σημάδι τοποθέτησης σκιάστρου φακού	Χρησιμοποιήστε κατά την προσάρτηση του σκιάστρου φακού.	Βλέπε B
② Δακτύλιος ελέγχου	**Επιλεγμένη η λειτουργία αυτόματης εστίασης**: Στη λειτουργία αυτόματης εστίασης, μπορείτε να περιστρέψετε αυτόν τον προσαρμόσιμο δακτύλιο για να εκτελέσετε μια λειτουργία που έχει επιλεχθεί με τη φωτογραφική μηχανή (ανατρέξτε στο εγχειρίδιο της φωτογραφικής μηχανής για λεπτομέρειες).	—
	Επιλεγμένη η λειτουργία χειροκίνητης εστίασης: Περιστρέψτε για να εστιάσετε.	—
③ Σημάδι μοντούρας φακού	Χρησιμοποιήστε κατά τη συναρμολόγηση του φακού στη φωτογραφική μηχανή.	Βλέπε A
④ Ελαστικός μονωτικός σύνδεσμος μοντούρας φακού	—	—
⑤ Επαφές CPU	Χρησιμοποιείται για τη μεταφορά δεδομένων προς και από τη φωτογραφική μηχανή.	—
⑥ Διακόπτης λειτουργίας εστίασης	Διαλέξτε το **A** για αυτόματη εστίαση, το **M** για χειροκίνητη εστίαση. Έχετε υπόψη ότι ανεξάρτητα από την επιλεγμένη ρύθμιση, η εστίαση πρέπει να ρυθμιστεί χειροκίνητα όταν η λειτουργία χειροκίνητης εστίασης επιλεχθεί χρησιμοποιώντας τα χειριστήρια της φωτογραφικής μηχανής.	—
⑦ Σκίαστρο φακού	Τα σκίαστρα φακού εμποδίζουν την άμεση έκθεση στο φως, η οποία θα μπορούσε να προκαλέσει αντανάκλαση ή διπλά είδωλα. Επίσης, χρησιμεύουν για την προστασία του φακού.	Βλέπε B
⑧ Σημάδι ασφάλειας σκιάστρου φακού	Χρησιμοποιήστε κατά την προσάρτηση του σκιάστρου φακού.	
⑨ Σημάδι ευθυγράμμισης σκιάστρου φακού		
⑩ Μπροστινό κάλυμμα φακού	—	—
⑪ Πίσω Κάλυμμα Φακού	—	—

A Προσάρτηση και Αφαίρεση

Προσάρτηση του Φακού

1. Απενεργοποιήστε τη φωτογραφική μηχανή, αφαιρέστε το καπάκι σώματος, και αφαιρέστε το πίσω κάλυμμα φακού.
2. Τοποθετήστε τον φακό πάνω στο σώμα της φωτογραφικής μηχανής, διατηρώντας το σημάδι μοντούρας στον φακό ευθυγραμμισμένο με το σημάδι μοντούρας στο σώμα της μηχανής, και στη συνέχεια περιστρέψτε τον φακό αριστερόστροφα μέχρι να ασφαλιστεί στη θέση του.

Αφαίρεση του Φακού

1. Απενεργοποιήστε τη φωτογραφική μηχανή.
2. Πατήστε παρατεταμένα το κουμπί απελευθέρωσης του φακού ενώ περιστρέφετε τον φακό δεξιόστροφα.

B Προσάρτηση και Αφαίρεση του Σκιάστρου Φακού

Ευθυγραμμίστε το σημάδι τοποθέτησης σκιάστρου φακού (●) με το σημάδι ευθυγράμμισης σκιάστρου φακού (●), και στη συνέχεια περιστρέψτε το σκίαστρο (❷) έως ότου το σημάδι ● ευθυγραμμιστεί με το σημάδι ασφάλειας σκιάστρου φακού (○).

Για να απομακρύνετε το σκίαστρο, ακολουθήστε αντιστρόφως τα παραπάνω βήματα.

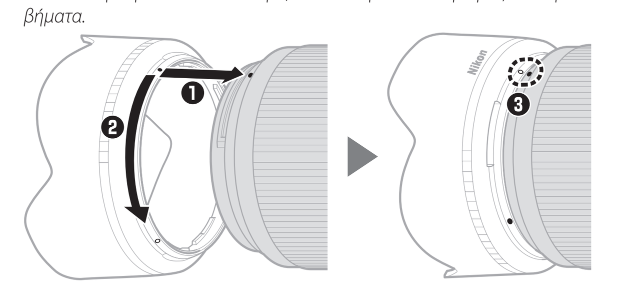

Κατά την προσάρτηση ή την αφαίρεση του σκιάστρου, κρατήστε το δίπλα στο σύμβολο ● στη βάση του, και αποφεύγετε να το κρατάτε πολύ σφιχτά. Το σκίαστρο μπορεί να αντιστραφεί και να συναρμολογηθεί στον φακό όταν δεν χρησιμοποιείται.

Όταν ο Φακός Είναι Προσαρτημένος

Η θέση εστίασης ενδέχεται να αλλάξει αν απενεργοποιήσετε τη φωτογραφική μηχανή και στη συνέχεια την ενεργοποιήσετε ξανά μετά την εστίαση. Εστιάστε εκ νέου πριν από τη λήψη. Εάν έχετε εστιάσει σε μια προεπιλεγμένη θέση, ενώ περιμένετε το θέμα σας να εμφανιστεί, σας συνιστούμε να μην απενεργοποιείτε τη φωτογραφική μηχανή έως ότου να ληφθεί η φωτογραφία.

Προφυλάξεις ως προς τη Χρήση

- Μην σηκώνετε ή κρατάτε τον φακό ή τη μηχανή χρησιμοποιώντας μόνο το σκίαστρο φακού.
- Διατηρείτε καθαρές τις επαφές CPU.
- Σε περίπτωση που φθαρεί ο ελαστικός μονωτικός σύνδεσμος μοντούρας φακού, διακόψτε αμέσως τη λειτουργία και πηγαίνετε τον φακό σε εξουσιοδοτημένο κέντρο σέρβις της Nikon για επισκευή.
- Τοποθετήστε ξανά το μπροστινό και πίσω κάλυμμα φακού, όταν ο φακός δεν χρησιμοποιείται.
- Για να προστατέψετε το εσωτερικό του φακού, φυλάξτε τον μακριά από άμεσο ηλιακό φως.
- Διατηρείτε τον φακό στεγνό. Εάν σκουριάσει ο εσωτερικός μηχανισμός, μπορεί να προκληθεί ανεπανόρθωτη ζημιά.
- Η εναπόθεση του φακού σε εξαιρετικά θερμούς χώρους ενδέχεται να καταστρέψει ή να στρεβλώσει μέρη που είναι κατασκευασμένα από ενισχυμένο πλαστικό.
- Οι απότομες αλλαγές της θερμοκρασίας μπορεί να προκαλέσουν επιβλαβή συμπύκνωση μέσα και έξω από τον φακό. Πριν μετακινήσετε τον φακό από ένα θερμό σε ένα ψυχρό περιβάλλον ή αντίστροφα, τοποθετήστε τον στη θήκη του ή σε μια πλαστική σακούλα για να επιβραδύνετε την αλλαγή της θερμοκρασίας.
- Σας συνιστούμε να τοποθετείτε τον φακό στη θήκη του για να τον προστατεύετε από εκδορές κατά τη μεταφορά.

Φροντίδα Φακού

- Η αφαίρεση της σκόνης είναι συνήθως αρκετή για τον καθαρισμό των γυάλινων επιφανειών του φακού.
- Οι λεκέδες και τα δακτυλικά αποτυπώματα μπορούν να αφαιρεθούν από την επιφάνεια του φακού χρησιμοποιώντας ένα μαλακό, καθαρό βαμβακερό πανί ή με πανάκι καθαρισμού φακών ελαφρά νοτισμένο με μικρή ποσότητα αιθανόλης ή καθαριστικού φακών. Σκουπίστε απαλά από το κέντρο προς τα έξω με κυκλική κίνηση, φροντίζοντας να μην αφήσετε κηλίδες ή να μην αγγίξετε τον φακό με τα δάχτυλά σας.
- Μην χρησιμοποιείτε ποτέ οργανικούς διαλύτες όπως νέφτι ή βενζίνη για να καθαρίσετε τον φακό.
- Τα φίλτρα Ουδέτερου Χρώματος (NC) (διατίθενται ξεχωριστά) και τα παρόμοια μπορούν να χρησιμοποιηθούν για την προστασία του μπροστινού στοιχείου του φακού.
- Εάν ο φακός δεν πρόκειται να χρησιμοποιηθεί για εκτεταμένο χρονικό διάστημα, αποθηκεύστε τον σε ένα δροσερό, ξηρό χώρο για να αποφύγετε τη μούχλα και τη σκουριά. Μην τον αποθηκεύετε σε άμεσο ηλιακό φως ή με μπάλες ναφθαλίνης ή καμφοράς.

Αξεσουάρ

Παρεχόμενα Εξαρτήματα

- LC-62B Κουμπωτό Μπροστινό Κάλυμμα Φακού 62 mm
- LF-N1 Πίσω Κάλυμμα Φακού
- HB-90 Σκίαστρο Bayonet
- CL-C1 Θήκη Φακού

☑ Χρήση της Θήκης Φακού
- Η θήκη προορίζεται για την προστασία του φακού από εκδορές, όχι από πτώσεις ή άλλους φυσικούς κραδασμούς.
- Η θήκη δεν είναι αδιάβροχη.
- Το υλικό που χρησιμοποιείται στη θήκη ενδέχεται να ξεθωριάσει, να αποσπαστεί, να συρρικνωθεί ή να αλλάξει χρώμα, όταν τριφτεί ή βραχεί.
- Αφαιρέστε τη σκόνη με μαλακή βούρτσα.
- Το νερό και οι λεκέδες μπορούν να αφαιρεθούν από την επιφάνεια με ένα μαλακό, στεγνό πανί. Μη χρησιμοποιείτε οινόπνευμα, βενζίνη, διαλυτικό ή άλλα πτητικά διαλύματα ή καθαριστικά.
- Μην αποθηκεύετε σε μέρη που εκτίθενται σε άμεσο ηλιακό φως ή σε υψηλές θερμοκρασίες ή υγρασία.
- Μη χρησιμοποιήσετε τη θήκη για να καθαρίσετε τα στοιχεία της οθόνης ή του φακού.
- Προσέχετε ώστε ο φακός να μην πέσει από τη θήκη κατά τη μεταφορά.

Υλικό: Πολυεστέρας

Συμβατά Εξαρτήματα

Βιδωτά φίλτρα 62 mm

☑ Φίλτρα
Να χρησιμοποιείτε μόνο ένα φίλτρο κάθε φορά. Αφαιρέστε το σκίαστρο φακού πριν από την προσάρτηση των φίλτρων ή την περιστροφή των φίλτρων κυκλικής πόλωσης.

Προδιαγραφές

Μοντούρα	Μοντούρα Z Nikon
Εστιακή απόσταση	50 mm
Μέγιστο διάφραγμα	f/1.8
Κατασκευή φακού	12 στοιχεία σε 9 ομάδες (συμπεριλαμβανομένων 2 στοιχείων ED, 2 ασφαιρικών στοιχείων και στοιχείων με Νανοκρυσταλλική επίστρωση)
Γωνία προβολής	• Φορμά FX: 47° • Φορμά DX: 31°30′
Σύστημα εστίασης	Σύστημα εσωτερικής εστίασης
Ελάχιστη απόσταση εστίασης	0,4 m
Λεπίδες διαφράγματος	9 (στρογγυλό άνοιγμα διαφράγματος)
Εύρος διαφράγματος	f/1.8 – 16
Μέγεθος προσαρτήματος φίλτρου	62 mm (P = 0,75 mm)
Διαστάσεις	Περίπου 76 mm μέγιστη διάμετρος × 86,5 mm (απόσταση από το κολάρο μοντούρας φακού της μηχανής)
Βάρος	Περίπου 415 g

Η Nikon διατηρεί το δικαίωμα να αλλάξει την εμφάνιση, τις προδιαγραφές καθώς και την απόδοση αυτού του προϊόντος οποιαδήποτε στιγμή και χωρίς προειδοποίηση.

Ro Manualul utilizatorului (cu garanţie)

Înainte de utilizarea acestui produs, vă rugăm să citiţi cu atenţie atât aceste instrucţiuni cât şi manualul aparatului foto.

Notă: Acest obiectiv este destinat exclusiv utilizării cu aparate foto mirrorless cu montură Z Nikon.

Pentru siguranța dumneavoastră

Pentru a preveni deteriorarea bunurilor sau rănirea dumneavoastră sau a celorlalţi, citiţi în totalitate capitolul „Pentru siguranța dumneavoastră" înainte de a folosi acest produs.

Păstraţi aceste instrucţiuni de siguranţă într-un loc în care vor putea fi citite de către toţi cei care folosesc acest produs.

⚠ **AVERTIZARE:** În cazul nerespectării precauţiilor marcate cu această pictogramă se poate produce decesul sau vătămarea gravă.

⚠ **ATENŢIE:** În cazul nerespectării precauţiilor marcate cu această pictogramă se pot produce vătămări sau daune materiale.

⚠ AVERTIZARE

- **A nu se demonta sau modifica acest produs.**
  A nu se atinge componentele interne care devin vizibile în urma căderii sau a unui alt accident.
  Nerespectarea acestor precauții poate duce la electrocutare sau vătămare.
- **În cazul în care sesizaţi anomalii, cum ar fi faptul că produsul scoate fum, emite căldură sau mirosuri neobişnuite, deconectaţi imediat sursa de alimentare a aparatului foto.**
  Continuarea operării ar putea provoca incendiu, arsuri sau alte vătămări.
- **A se menţine uscat. A nu se manipula cu mâinile ude.**
  Nerespectarea acestor precauții ar putea provoca incendiu sau electrocutare.
- **Nu folosiţi acest produs în prezenţa prafului sau a gazelor inflamabile, cum ar fi propan, benzină sau aerosoli.**
  Nerespectarea acestei precauții ar putea provoca explozie sau incendiu.
- **Nu priviţi soarele sau altă sursă de lumină puternică direct prin obiectiv.**
  Nerespectarea acestei precauții ar putea afecta vederea.
- **A nu se lăsa produsul la îndemâna copiilor.**
  Nerespectarea acestei precauții ar putea cauza vătămări sau defectarea produsului. În plus, reţineţi că elementele componente de mici dimensiuni prezintă pericol de sufocare. În cazul în care un copil înghite orice componentă a acestui produs, solicitaţi imediat asistenţă medicală.
- **Nu manipulaţi cu mâinile goale în locuri expuse la temperaturi foarte mari sau foarte scăzute.**
  Nerespectarea acestei precauții ar putea cauza arsuri sau degerături.

⚠ ATENŢIE

- **Nu lăsaţi obiectivul îndreptat spre soare sau alte surse puternice de lumină.**
  Lumina focalizată prin obiectiv ar putea provoca incendiu sau ar putea deteriora componentele interne ale produsului. Când fotografiați subiecte cu fundal iluminat, menţineţi soarele în afara cadrului.
- **Nu lăsaţi produsul perioade îndelungate în locuri în care va fi expus la temperaturi foarte mari, cum ar fi într-un automobil închis sau la lumina directă a soarelui.**
  Nerespectarea acestei precauții ar putea provoca incendiu sau defectarea produsului.
- **Nu transportaţi aparate foto sau obiective cu trepiede sau cu accesorii similare ataşate.**
  Nerespectarea acestei precauții ar putea cauza vătămări sau defectarea produsului.

Avertismente pentru clienţii din Europa

Acest simbol indică faptul că echipamentele electrice şi electronice trebuie colectate separat.

Următoarele vizează doar utilizatorii din ţările europene:
- Acest produs este proiectat pentru colectarea separată la un centru adecvat de colectare. Nu aruncaţi la un loc cu deşeurile menajere.
- Colectarea separată şi reciclarea ajută la conservarea resurselor naturale şi la prevenirea consecinţelor negative asupra sănătăţii umane şi mediului care ar putea rezulta din cauza eliminării incorecte.
- Pentru mai multe informaţii, contactaţi distribuitorul sau autorităţile locale responsabile cu gestionarea deşeurilor.

Utilizarea obiectivului

Componentele obiectivului: denumiri şi funcţii

Consultaţi diagrama din partea stângă a acestei pagini.

① Marcaj montare parasolar obiectiv	Utilizaţi când ataşaţi parasolarul obiectivului.	Consultaţi B
② Inel de control	**Modul focalizare automată selectat**: În modul focalizare automată, puteţi roti acest inel care poate fi personalizat pentru a executa o funcţie selectată cu aparatul foto (pentru detalii, consultaţi manualul aparatului foto).	—
	Modul focalizare manuală selectat: Rotiţi pentru a focaliza.	—
③ Marcaj montură obiectiv	Utilizaţi când montaţi obiectivul pe aparatul foto.	Consultaţi A
④ Garnitură cauciuc montură obiectiv	—	—
⑤ Contacte CPU	Folosite pentru a transfera date către şi de la aparatul foto.	—
⑥ Comutator mod focalizare	Alegeţi **A** pentru focalizare automată, respectiv **M** pentru focalizare manuală. Reţineţi că indiferent de setarea aleasă, focalizarea trebuie reglată manual când este selectat modul focalizare manuală folosind comenzile aparatului foto.	—
⑦ Parasolar obiectiv	Parasolarele pentru obiectiv blochează fasciculele de lumină care, altfel, ar putea cauza pete luminoase sau forme dublate. Acestea servesc şi la protejarea obiectivelor.	Consultaţi B
⑧ Marcaj fixare parasolar obiectiv	Utilizaţi când ataşaţi parasolarul obiectivului.	
⑨ Marcaj aliniere parasolar obiectiv		
⑩ Capac faţă obiectiv	—	—
⑪ Capac spate obiectiv	—	—

A Montarea şi demontarea

Montarea obiectivului

1. Opriţi aparatul foto, scoateţi capacul corpului şi capacul din spatele obiectivului.
2. Poziţionaţi obiectivul pe corpul aparatului foto, menţinând marcajul de montare de pe obiectiv aliniat cu marcajul de montare de pe corpul aparatului foto şi apoi rotiţi obiectivul în sens invers acelor de ceasornic până când auziţi declicul de fixare pe poziţie.

Demontarea obiectivului

1. Opriţi aparatul foto.
2. Apăsaţi şi ţineţi apăsat butonul de decuplare a obiectivului în timp ce rotiţi obiectivul în sensul acelor de ceasornic.

B Montarea şi demontarea parasolarului obiectivului

Aliniaţi marcajul de montare a parasolarului obiectivului (●) cu marcajul de aliniere a parasolarului obiectivului (●) şi apoi rotiţi parasolarul (❷) până când marcajul ● este aliniat cu marcajul de fixare a parasolarului obiectivului (○).

Pentru a scoate parasolarul, realizaţi în sens invers paşii de mai sus.

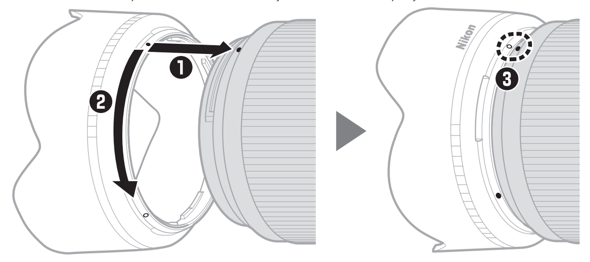

La montarea sau demontarea parasolarului, ţineţi-l în apropierea simbolului ● de pe baza sa şi evitaţi să-l strângeţi prea tare. Parasolarul poate fi întors şi montat invers pe obiectiv când nu este în uz.

Când obiectivul este montat

Poziția de focalizare se poate modifica dacă opriți aparatul foto și apoi îl reporniți după focalizare. Refocalizați înainte de fotografiere. Dacă ați focalizat într-o poziție preselectată în timp ce așteptați ca subiectul dumneavoastră să apară, vă recomandăm să nu opriți aparatul foto înainte de a face fotografia.

Precauţii de utilizare

- Nu apucați și nu țineți obiectivul sau aparatul foto doar de parasolarul obiectivului.
- Menţineţi contactele CPU curate.
- Dacă garnitura de cauciuc a monturii obiectivului s-a deteriorat, încetați imediat să mai utilizați aparatul și duceți obiectivul la un service autorizat Nikon pentru a fi reparat.
- Montaţi capacele din faţă şi din spate ale obiectivului când obiectivul nu este utilizat.
- Pentru a proteja interiorul obiectivului, păstraţi obiectivul într-un loc ferit de lumina directă a soarelui.
- Menţineţi obiectivul uscat. Ruginirea mecanismului intern poate determina defecţiuni ireparabile.
- Lăsarea obiectivului în locuri extrem de calde ar putea deteriora sau deforma componentele fabricate din plastic ranforsat.
- Modificările rapide de temperatură pot produce condens în interiorul şi pe exteriorul obiectivului, care poate avea efecte dăunătoare. Înainte de a scoate obiectivul dintr-un mediu cald într-un mediu rece sau invers, puneţi-l în husa sa sau într-o pungă de plastic pentru a reduce variaţia de temperatură.
- Vă recomandăm să puneţi obiectivul în husa sa pentru a-l proteja împotriva zgârieturilor în timpul transportului.

Îngrijirea obiectivului

- În mod normal, îndepărtarea prafului este suficientă pentru a curăţa suprafeţele de sticlă ale obiectivului.
- Petele şi urmele de degete de pe suprafaţa obiectivului se pot îndepărta folosind o lavetă moale, curată, din bumbac sau un şerveţel pentru curăţarea lentilelor uşor umezit cu o cantitate mică de etanol sau soluţie pentru curăţarea lentilelor. Ştergeţi uşor dinspre centru spre exterior cu o mişcare circulară, având grijă să nu lăsaţi pete sau să atingeţi lentila cu degetele.
- Nu folosiţi niciodată solvenţi organici, cum sunt diluantul pentru vopsea sau benzenul, pentru a curăţa obiectivul.
- Pentru a proteja lentila frontală a obiectivului, se pot folosi filtre de culoare neutră (NC) (disponibile separat) şi produse similare.
- Dacă obiectivul nu va fi folosit o perioadă îndelungată, depozitaţi-l într-un loc răcoros şi uscat pentru a preveni apariţia mucegaiului şi a ruginii. Nu depozitaţi obiectivul în lumina directă a soarelui sau cu naftalină sau biluţe de camfor împotriva moliilor.

Accesorii

Accesorii furnizate

- LC-62B Capac faţă obiectiv de 62 mm cu prindere rapidă
- LF-N1 Capac spate obiectiv
- HB-90 Parasolar tip baionetă
- CL-C1 Husă pentru obiectiv

☑ Folosirea husei pentru obiectiv
- Husa este destinată protejării obiectivului împotriva zgârieturilor şi nu împotriva căderilor de la înălţime sau a altor şocuri fizice.
- Husa nu este rezistentă la apă.
- Materialul folosit pentru husă se poate decolora, culorile pot ieşi, se poate micşora sau îşi poate schimba culoarea atunci când este frecat sau când este udat.
- Îndepărtaţi praful cu o perie moale.
- Apa şi petele pot fi îndepărtate de pe suprafaţă cu o lavetă moale şi uscată. Nu utilizaţi alcool, benzen, diluant sau alţi detergenţi sau solvenţi volatili.
- Nu depozitaţi în locuri expuse direct la lumina solară sau la temperaturi ridicate sau la umiditate.
- Nu utilizaţi husa pentru a curăţa monitorul sau lentilele obiectivului.
- Aveţi grijă ca obiectivul să nu cadă din husă în timpul transportului.

Material: Poliester

Accesorii compatibile

Filtre cu filet de 62 mm

☑ Filtre
Nu utilizaţi mai mult de un singur filtru odată. Scoateţi parasolarul obiectivului înainte de a ataşa filtrele sau de a roti filtrele cu polarizare circulară.

Specificaţii

Montură	Montură Z Nikon
Distanţă focală	50 mm
Diafragma maximă	f/1.8
Construcţia obiectivului	12 elemente in 9 grupuri (inclusiv 2 lentile ED, 2 lentile asferice şi lentile cu acoperire cu nanocristale)
Unghi de câmp	• Format FX: 47° • Format DX: 31°30′
Sistem de focalizare	Sistem intern de focalizare
Distanţă minimă de focalizare	0,4 m
Lamele diafragmă	9 (diafragmă circulară)
Interval diafragmă	f/1.8 – 16
Dimensiune filtru ataşat	62 mm (P = 0,75 mm)
Dimensiuni	Aprox. 76 mm diametru maxim × 86,5 mm (distanţa de la flanşa de montare a obiectivului la aparatul foto)
Greutate	Aprox. 415 g

Nikon îşi rezervă dreptul de a modifica aspectul, specificaţiile şi performanţele acestui produs în orice moment şi fără notificare prealabilă.

Tr Kullanım Kılavuzu (Garanti Belgesi ile)

Bu ürünü kullanmadan önce, lütfen hem bu talimatları hem de fotoğraf makinesi elkitabını dikkatlice okuyun.

Not: Bu objektif yalnızca bir Nikon Z objektif yuvasına sahip aynasız fotoğraf makineleri ile kullanıma yöneliktir.

Emniyetiniz İçin

Maddi hasarı veya kendinizin ya da diğer insanların yaralanmasını önlemek için, bu ürünü kullanmadan önce "Emniyetiniz İçin" bölümünü tamamen okuyun.

Bu emniyet talimatlarını ürünü kullanan herkesin okuyacağı bir yerde bulundurun.

⚠ **UYARI:** Bu simge ile işaretlenen önlemlere uyulmaması ölüme veya ciddi yaralanmaya neden olabilir.

⚠ **DİKKAT:** Bu simge ile işaretlenen önlemlere uyulmaması yaralanmaya veya maddi hasara neden olabilir.

⚠ UYARI

- **Bu ürünü parçalarına ayırmayın veya ürün üzerinde değişiklik yapmayın. Düşme veya başka bir kaza sonucunda açığa çıkan iç parçalara dokunmayın.**
  Bu önlemlere uyulmaması elektrik çarpmasına veya başka yaralanmalara neden olabilir.
- **Ürünün duman, ısı veya alışılmadık kokular oluşturması gibi anormallikler fark edecek olursanız fotoğraf makinesi güç kaynağının bağlantısını derhal kesin.**
  Kullanmaya devam edilmesi yangına, yanıklara veya başka yaralanmalara neden olabilir.
- **Kuru tutun.**
  Islak ellerle dokunmayın.
  Bu önlemlere uyulmaması yangına veya elektrik çarpmasına neden olabilir.
- **Bu ürünü propan, benzin veya aerosoller gibi yanıcı toz veya gazların bulunduğu yerlerde kullanmayın.**
  Bu önleme uyulmaması patlamaya veya yangına neden olabilir.
- **Objektiften güneşe veya diğer parlak ışık kaynağına doğrudan bakmayın.**
  Bu önleme uyulmaması görme kaybına neden olabilir.
- **Bu ürünü çocukların ulaşamayacağı bir yerde tutun.**
  Bu önleme uyulmaması yaralanmaya veya ürünün arızalanmasına neden olabilir. Ayrıca küçük parçaların boğulma tehlikesi oluşturabileceğini unutmayın. Bir çocuğun bu ürünün herhangi bir parçasını yutması durumunda hemen tıbbi yardım alın.
- **Aşırı derecede yüksek veya düşük sıcaklıklara maruz kalan yerlerde çıplak ellerle dokunmayın.**
  Bu önleme uyulmaması yanıklara veya soğuk ısırmasına neden olabilir.

⚠ DİKKAT

- **Objektifi güneşe veya diğer güçlü ışık kaynaklarına doğrultulmuş halde bırakmayın.**
  Objektif tarafından odaklanan ışık yangına veya ürünün iç parçalarına hasar verebilir. Arka planı aydınlatılmış konuların çekimini yaparken güneşi çerçeveden oldukça uzakta tutun.
- **Ürünü, kapalı bir otomobilin içi veya doğrudan güneş ışığı gibi aşırı derecede yüksek sıcaklıklara uzun bir süre maruz kalacağı yerlerde bırakmayın.**
  Bu önleme uyulmaması yangına veya ürünün arızalanmasına neden olabilir.
- **Fotoğraf makinelerini veya objektifleri, tripodlar veya benzer aksesuarlar takılıyken taşımayın.**
  Bu önleme uyulmaması yaralanmaya veya ürünün arızalanmasına neden olabilir.

AEEE Yönetmeliğine Uygundur

Bu sembol elektrikli ve elektronik donanımın ayrı bir şekilde toplanacağını belirtir.
- Bu ürün uygun bir toplama noktasında ayrı olarak toplanmalıdır. Evsel atık olarak atmayın.
- Ayrı toplama ve geri dönüşüm, doğal kaynakları korumaya ve yanlış atım sonucu oluşabilen insan sağlığı için olumsuz sonuçları engellemeye yardımcı olur.
- Daha fazla bilgi için satıcınıza veya atık yönetiminden sorumlu yerel yetkililere başvurun.

Objektifin Kullanılması

Objektifin Parçaları: İsimleri ve İşlevleri

Bu sayfanın sol kenarındaki şemaya başvurun.

① Objektif koruyucu montaj işareti	Objektif koruyucuyu takarken kullanın.	Bkz. B
② Kontrol halkası	**Otomatik netleme modu seçili**: Otomatik netleme modunda, fotoğraf makinesiyle seçilen bir işlevi gerçekleştirmek için bu özelleştirilebilir halkayı döndürebilirsiniz (ayrıntılar için fotoğraf makinesi elkitabına bakın).	—
	Manuel netleme modu seçili: Netlemek için döndür.	—
③ Objektif montaj işareti	Objektifi fotoğraf makinesi üzerine monte ederken kullanın.	Bkz. A
④ Objektif lastik montaj contası	—	—
⑤ CPU kontakları	Fotoğraf makinesine ve fotoğraf makinesinden veri aktarmak için kullanılır.	—
⑥ Netleme modu düğmesi	Otomatik netleme için **A**, manuel netleme için **M** konumunu seçin. Fotoğraf makinesi kontrolleri kullanılarak manuel netleme modunun seçilmesi durumunda seçilen ayara bakılmaksızın netlemenin manuel olarak ayarlanması gerektiğini unutmayın.	—
⑦ Objektif koruyucu	Objektif koruyucular, aksi takdirde parlama veya gölgelenmeye neden olabilecek başıboş ışığı engeller. Aynı zamanda objektifi koruma görevi görürler.	Bkz. B
⑧ Objektif koruyucu kilidi işareti	Objektif koruyucuyu takarken kullanın.	
⑨ Objektif koruyucu hizalama işareti		
⑩ Ön objektif kapağı	—	—
⑪ Arka objektif kapağı	—	—

A Takma ve Çıkarma

Objektifi Takma

1. Fotoğraf makinesini kapatın, gövde kapağını çıkarın ve arka objektif kapağını çıkarın.
2. Objektif üzerindeki montaj işaretini fotoğraf makinesi gövdesi üzerindeki montaj işareti ila hizalayarak objektifi fotoğraf makinesi gövdesi üzerinde konumlandırın ve ardından objektifi yerine oturana kadar saat yönünün tersi yönde döndürün.

Objektifi Çıkarma

1. Fotoğraf makinesini kapatın.
2. Objektifi saat yönünde döndürürken objektif çıkartma düğmesini basılı tutun.

B Objektif Koruyucuyu Takma ve Çıkarma

Objektif koruyucu montaj işareti (●) ile objektif koruyucu hizalama işaretini (●) hizalayın ve ardından koruyucuyu (❷) ● işareti objektif koruyucu kilidi işareti (○) ile hizalanana kadar döndürün.

Koruyucu çıkarmak için yukarıdaki adımları tersten uygulayın.

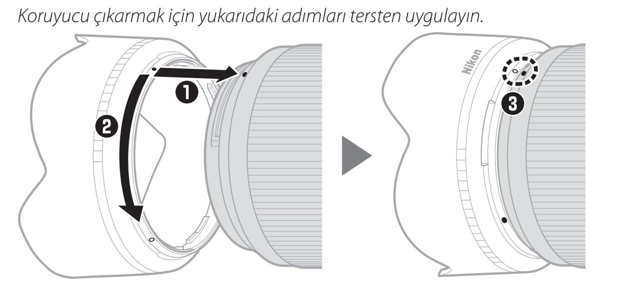

Koruyucuyu takarken veya çıkarırken tabanındaki ● sembolüne yakın bir yerden tutun ve çok sıkı kavramaktan kaçının. Koruyucu ters çevrilebilir ve kullanımda değilken objektifin üzerine monte edilebilir.

Objektif Takıldığında

Netleme yaptıktan sonra fotoğraf makinesini kapatıp açarsanız netleme konumu değişebilir. Çekim yapmadan önce yeniden netleme yapın. Konunuzun görünmesini beklerken önceden seçtiğiniz bir konuma netleme yaptıysanız resim çekilene kadar fotoğraf makinesini kapatmamanızı öneririz.

Kullanım Önlemleri

- Objektifi ya da fotoğraf makinesini yalnızca koruyucuyu kullanarak kaldırmayın veya tutmayın.
- CPU kontaklarını temiz tutun.
- Objektif lastik montaj contasının hasar görmesi halinde, derhal kullanımı durdurun ve objektifi onarım için bir Nikon yetkili servis merkezine götürün.
- Objektif kullanımda değilken ön ve arka objektif kapaklarını takın.
- Objektifin içini korumak için doğrudan güneş ışığından uzakta depolayın.
- Objektifi kuru tutun. İç mekanizmanın paslanması tamiri mümkün olmayan hasara yol açabilir.
- Objektifi aşırı derecede sıcak yerlerde bırakmak güçlendirilmiş plastikten yapılan parçalara hasar verebilir veya eğebilir.
- Hızlı sıcaklık değişimleri objektifin içinde ve dışında zararlı yoğuşmaya neden olabilir. Objektifi sıcak bir ortamdan soğuk bir ortama götürmeden ya da tam tersini yapmadan önce sıcaklık değişimini yavaşlatmak için objektifi çantasına veya plastik bir torbaya koyun.
- Taşıma sırasında objektifi çiziklerden korumak üzere objektifi çantasına yerleştirmenizi öneririz.

Objektifin Bakımı

- Tozu temizlemek normalde objektifin cam yüzeylerini temizlemek için yeterlidir.
- Lekeler ve parmak izleri, küçük miktarda etanol veya objektif temizleyici ile hafifçe ıslatılmış yumuşak, temiz, pamuklu bir bez veya objektif temizleme mendili kullanarak objektif yüzeyinden temizlenebilir. Parmaklarınızla lekeler bırakmamaya veya objektife dokunmamaya özen göstererek merkezden dışarı doğru dairesel hareketlerle nazik bir şekilde silin.
- Objektifi temizlemek için hiçbir zaman boya tineri veya benzen gibi organik çözücüler kullanmayın.
- Nötr Renk (NC) filtreleri (ayrıca edinilebilir) ve benzerleri, ön objektif elemanından korumak için kullanılabilir.
- Eğer objektif uzun bir süre kullanılmayacaksa, küf ve pası engellemek için onu serin, kuru bir yerde saklayın. Doğrudan güneş ışığında veya neft yağı veya kâfurlu naftalin topları ile saklamayın.

Aksesuarlar

Birlikte Verilen Aksesuarlar

- LC-62B 62 mm geçmeli Ön Objektif Kapağı
- LF-N1 Arka Objektif Kapağı
- HB-90 Bayonet Koruyucu
- CL-C1 Objektif Kılıfı

☑ Objektif Kılıfını Kullanma
- Kılıfın kullanım amacı objektifi düşmelerden veya diğer fiziksel darbelerden değil çiziklerden korumaktır.
- Kılıf su geçirmez değildir.
- Kılıfta kullanılan malzeme ovulduğunda veya ıslandığında büzüşebilir, malzemenin rengi solabilir, boyası akabilir veya rengi değişebilir.
- Tozu yumuşak bir fırça ile temizleyin.
- Su ve lekeler, yüzeyden yumuşak, kuru bir bezle çıkarılabilir. Alkol, benzen, tiner veya diğer uçucu çözücüler veya deterjanlar kullanmayın.
- Doğrudan güneş ışığına veya yüksek sıcaklıklara ya da neme maruz kalan yerlerde saklamayın.
- Ekranı veya objektif bileşenlerini temizlemek için kılıfı kullanmayın.
- Taşıma sırasında objektifin kılıftan düşmemesine özen gösterin.

Malzeme: Polyester

Uyumlu Aksesuarlar

62 mm vidalı filtreler

☑ Filtreler
Tek seferde yalnızca bir filtre kullanın. Filtreleri takmadan veya dairesel polarizasyon filtrelerini döndürmeden önce objektif koruyucuyu çıkarın.

Teknik Özellikler

Yuva	Nikon Z objektif yuvası
Odak uzaklığı	50 mm
Maksimum diyafram	f/1.8
Objektif yapısı	9 grupta 12 eleman (2 ED elemanı, 2 asferik eleman ve Nano Kristal Kaplamalı elemanlar dahil)
Görüş açısı	• FX biçimi: 47° • DX biçimi: 31°30′
Netleme sistemi	Dahili netleme sistemi
Minimum netleme mesafesi	0,4 m
Diyafram bıçakları	9 (yuvarlak diyafram açıklığı)
Diyafram aralığı	f/1.8 – 16
Filtre boyutu	62 mm (P = 0,75 mm)
Boyutlar	Yakl. 76 mm maksimum çap × 86,5 mm (fotoğraf makinesi objektif bayonet halkasından mesafe)
Ağırlık	Yakl. 415 g

Nikon bu ürünün görünümünü, teknik özelliklerini ve performansını istediği zaman ve önceden haber vermeksizin değiştirme hakkını saklı tutar.

Hu Használati útmutató (jótállási jeggyel)

A termék használata előtt figyelmesen olvassa el ezeket az utasításokat és a fényképezőgép használati útmutatóját.

Megjegyzés: Ez az objektív kizárólag Nikon Z-bajonettel rendelkező tükör nélküli fényképezőgépekhez használható.

Saját biztonsága érdekében

Az anyagi károk és személyi sérülések elkerülése érdekében a termék használata előtt olvassa el a „Saját biztonsága érdekében" fejezetben foglaltakat.

A biztonsági útmutatót tartsa a fényképezőgép összes felhasználója számára hozzáférhető helyen.

⚠ **FIGYELMEZTETÉS:** Az ezzel az ikonnal jelzett óvintézkedések figyelmen kívül hagyása halált vagy súlyos sérülést okozhat.

⚠ **FIGYELEM:** Az ezzel az ikonnal jelzett óvintézkedések figyelmen kívül hagyása személyi sérülést vagy anyagi kárt okozhat.

⚠ FIGYELMEZTETÉS

- **Ne szerelje szét és ne alakítsa át a terméket.**
  Ne érintse meg a leejtés vagy más baleset következtében hozzáférhetővé vált belső alkatrészeket.
  Ezen óvintézkedések figyelmen kívül hagyása áramütést vagy más sérülést eredményezhet.
- **Ha bármely rendellenességet észlel, például a termék füstöt, hőt vagy szokatlan szagot áraszt, haladéktalanul válassza le a terméket a fényképezőgép áramforrásáról.**
  A további használat tüzet, illetve égési vagy egyéb sérülést okozhat.
- **Tartsa szárazon.**
  Ne érjen a termékhez nedves kézzel.
  Ezen óvintézkedések figyelmen kívül hagyása tüzet vagy áramütést okozhat.
- **Ne használja a terméket gyúlékony por vagy gáz, úgymint propán, benzin vagy aeroszolok jelenlétében.**
  Ezen óvintézkedés figyelmen kívül hagyása robbanást vagy tüzet idézhet elő.
- **Az objektíven keresztül ne nézzen közvetlenül a napba vagy más erős fényforrásba.**
  Ezen óvintézkedés figyelmen kívül hagyása látáskárosodást okozhat.
- **Tartsa a terméket gyermekektől távol.**
  Ezen óvintézkedés figyelmen kívül hagyása sérülést okozhat vagy a termék meghibásodását eredményezheti. Felhívjuk a figyelmét arra is, hogy az apró alkatrészek fulladást okozhatnak. Amennyiben a gyermek a készülék bármely alkatrészét lenyelte, haladéktalanul forduljon orvoshoz.
- **Ne érjen fedetlen kézzel a termékhez rendkívül magas, illetve alacsony hőmérsékletnek kitett helyen.**
  Ezen óvintézkedés figyelmen kívül hagyása égési vagy fagyási sérüléshez vezethet.

⚠ FIGYELEM

- **Ne fordítsa hosszabb ideig az objektívet a nap vagy más erős fényforrás felé.**
  Az objektív lencséi által összegyűjtött fénysugarak tüzet okozhatnak, vagy károsíthatják a termék belső alkatrészeit. Ellenfényben lévő téma fényképezésénél a nap semmiképpen ne szerepeljen a képen.
- **Ne hagyja a terméket olyan környezetben, ahol hosszabb ideig lesz kitéve rendkívül magas hőmérsékletnek, például zárt autóban vagy közvetlen napfénynek kitett helyen.**
  Ezen óvintézkedés figyelmen kívül hagyása tüzet okozhat vagy a termék meghibásodását eredményezheti.
- **Ne szállítsa úgy a fényképezőgépet és az objektívet, hogy az állványra vagy hasonló tartozékra van szerelve.**
  Ezen óvintézkedés figyelmen kívül hagyása sérülést okozhat vagy a termék meghibásodását eredményezheti.

Megjegyzések európai vásárlóink számára

Ez az ikon azt jelzi, hogy az elektromos és elektronikus berendezéseket elkülönítve kell begyűjteni.

Az alábbi információ kizárólag az európai vásárlókra vonatkozik:
- Ezt a terméket külön, erre a célra kijelölt helyen gyűjtik be. Ne dobja ki háztartási hulladékként.
- Az elkülönített begyűjtés és az újrahasznosítás segít a természeti erőforrások megóvásában, valamint megelőzi a helytelen ártalmatlanítás miatt bekövetkező, az emberi egészségre és a környezetre káros hatásokat.
- Amennyiben bővebb információt szeretne kapni, lépjen kapcsolatba a viszonteladóval, vagy a hulladékkezelésért felelős helyi szervekkel.

Az objektív használata

Az objektív részeinek neve és funkciója

A számok a lap bal oldalán található ábrára utalnak.

① Objektív fényellenző bajonett jelölés	Az objektív fényellenzőjének rögzítésekor használatos.	Lásd: B
② Vezérlőgyűrű	**Automatikus élességállítási mód esetén**: Automatikus élességállítási módban e személyre szabható gyűrű elforgatásával végrehajthat egy, a fényképezőgépen kiválasztott funkciót (részletes tájékoztatást a fényképezőgép használati útmutatójában talál).	—
	Kézi élességállítási mód esetén: Elforgatásával beállíthatja az élességet.	—
③ Objektív-csatlakoztatási jelölés	Akkor használatos, amikor az objektívet a fényképezőgépre rögzíti.	Lásd: A
④ Objektívbajonett gumitömítés	—	—
⑤ CPU érintkezők	Adatok fényképezőgépre, illetve fényképezőgépről való továbbítására szolgál.	—
⑥ Élességállítási mód kapcsoló	Automatikus élességállításhoz válassza az **A**, kézi élességállításhoz az **M** beállítást. Felhívjuk a figyelmét arra, hogy a kiválasztott beállítástól függetlenül az élességet kézzel kell beállítania, ha a fényképezőgép vezérlőgombjaival kézi élességállítási módot választott.	—
⑦ Objektív fényellenző	Az objektív fényellenzője kizárja a szórt fényt, amely egyébként becsillanást vagy szellemképet okozna. A fényellenző emellett védi is az objektívet.	Lásd: B
⑧ Objektív fényellenző zár jelölés	Az objektív fényellenzőjének rögzítésekor használatos.	
⑨ Objektív fényellenző illeszkedés jelölés		
⑩ Első objektívsapka	—	—
⑪ Hátsó objektívsapka	—	—

A Rögzítés és eltávolítás

Az objektív rögzítése

1. Kapcsolja ki a fényképezőgépet, távolítsa el a vázsapkát, és vegye le az objektív hátsó sapkáját.
2. Az objektív csatlakoztatási jelölését a fényképezőgép vázán lévő csatlakoztatási jelöléssel egy vonalban tartva helyezze az objektívet a gépvázra, majd forgassa az objektívet balra, amíg a helyére nem kattan.

Az objektív eltávolítása

1. Kapcsolja ki a fényképezőgépet.
2. Az objektívkioldó gombot lenyomva tartva forgassa jobbra az objektívet.

B Az objektív fényellenzőjének rögzítése és eltávolítása

Igazítsa az objektív fényellenző bajonett jelölését (●) az objektív fényellenző illeszkedés jelöléséhez (●), majd forgassa el a fényellenzőt (❷), amíg a ● jelzés egy vonalba kerül az objektív fényellenző zár jelölésével (○).

A fényellenző eltávolításához végezze el fordított sorrendben a fenti lépéseket.

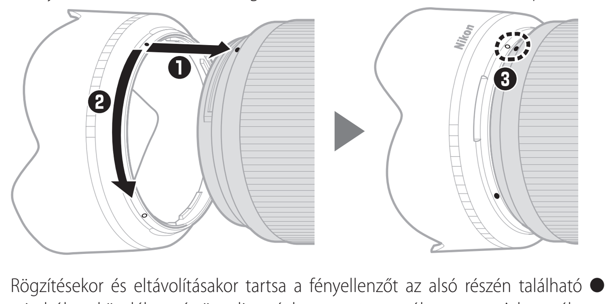

Rögzítésekor és eltávolításakor tartsa a fényellenzőt az alsó részén található ● szimbólum közelében, és ügyeljen rá, hogy ne tartsa túl szorosan. A használaton kívüli fényellenzőt megfordíthatja és az objektívre rögzítheti.

Rögzített objektív esetén

Amennyiben az élességállítást követően ki-, majd bekapcsolja a fényképezőgépet, megváltozhat a fókuszpozíció. Ez esetben fényképezés előtt állítsa be újra az élességet. Amennyiben a téma felbukkanására várva már előre beállította egy adott terület élességét, azt ajánljuk, hogy a kép elkészítéséig ne kapcsolja ki a fényképezőgépet.

A használatra vonatkozó óvintézkedések

- Ne vegye fel és ne tartsa az objektívet vagy a fényképezőgépet az objektív fényellenzőnél fogva.
- Tartsa tisztán a CPU érintkezőket.
- Ha az objektívbajonett gumitömítése sérült, azonnal fejezze be a használatot, és az objektívet vigye el egy hivatalos Nikon szervizbe javításra.
- A használaton kívüli objektívre helyezze vissza az első és a hátsó objektívsapkát.
- Belső részének védelme érdekében ne tárolja az objektívet közvetlen napfénynek kitett helyen.
- Tartsa szárazon az objektívet. A belső mechanizmus rozsdásodása helyrehozhatatlan károsodást okozhat.
- Ha az objektívet nagyon meleg helyen hagyja, az károsíthatja és deformálhatja a megerősített műanyagból készült részeket.
- A gyors hőmérséklet-változás káros páralecsapódást okozhat az objektív belső és külső felületén. Mielőtt az objektívet meleg környezetből hidegbe vinné, vagy fordítva, a hőmérséklet-változás lassítása érdekében helyezze az objektívet a tokjába vagy egy műanyag táskába.
- Az objektívet szállítás előtt ajánlatos visszahelyezni a tokjába, hogy védve legyen a karcolások ellen.

Az objektív kezelése

- Az objektív üvegfelületeinek tisztításához általában elegendő, ha eltávolítja róluk a port.
- Az objektív felületén található foltok és ujjlenyomatok kis mennyiségű etanollal vagy lencsetisztító folyadékkal benedvesített puha, tiszta pamut törlőruhával vagy objektívtisztító kendővel távolíthatók el. Középről kifelé haladva, körkörös mozdulatokkal óvatosan tisztítsa meg a felületet, ügyelve arra, hogy ne hagyjon foltokat, és ne érintse meg ujjával az objektívet.
- Soha ne alkalmazzon szerves oldószereket, mint pl. hígítót vagy benzolt az objektív tisztításához.
- Az elülső objektívelem védelmét külön beszerezhető semleges (Neutral Color, NC) szűrőkkel és hasonló kiegészítőkkel biztosíthatja.
- Ha hosszabb ideig nem használja az objektívet, hűvös, száraz helyen tárolja a penészesedés és rozsdásodás megelőzésére. Ne tárolja közvetlen napfénynek kitett helyen, illetve molyirtó szerek (naftalin vagy kámfor) közelében.

Tartozékok

A készülékkel szállított tartozékok

- LC-62B 62 mm-es rápattintható első objektívsapka
- LF-N1 hátsó objektívsapka
- HB-90 bajonettzáras fényellenző
- CL-C1 objektívtáska

☑ Az objektívtáska használata
- Az objektívtáska a karcolásoktól óvja az objektívet, leejtés vagy más fizikai behatás esetén azonban nem nyújt védelmet.
- Az objektívtáska nem vízálló.
- A táska anyaga dörzsölés vagy nedvesség hatására kifakulhat, eresztheti színét, összemehet vagy elszíneződhet.
- A táskára tapadt port puha kefével távolítsa el.
- A táska felületén lévő víz és foltok puha, száraz törlőkendővel távolíthatók el. Ne használjon alkoholt, benzolt, hígítót, illetve más illékony oldószert vagy tisztítószert.
- Ne tárolja közvetlen napfénynek, magas hőmérsékletnek vagy nedvességnek kitett helyen.
- Ne használja az objektívtáskát a monitor és az objektívelemek tisztítására.
- Ügyeljen arra, hogy szállítás közben az objektív ne essen ki a táskából.

Anyaga: Poliészter

Kompatibilis tartozékok

62 mm-es rácsavarható szűrők

☑ Szűrők
Egyszerre csak egy szűrőt használjon. Szűrő rögzítése, illetve körkörös polarizációs szűrő elforgatása előtt távolítsa el az objektív fényellenzőjét.

Műszaki jellemzők

Bajonett	Nikon Z-bajonett
Gyújtótávolság	50 mm
Maximális rekesz	f/1.8
Objektív felépítése	12 objektívelem 9 csoportban (2 ED objektívelemmel, 2 aszferikus objektívelemmel és nanokristály bevonatú objektívelemekkel)
Látószög	• FX-formátum: 47° • DX-formátum: 31°30′
Élességállítási rendszer	Belső élességállító rendszer
Minimális fókusztávolság	0,4 m
Lamellás fényrekeszek	9 (lekerekített fényrekesz)
Rekesztartomány	f/1.8 – 16
Szűrőtoldalék méret	62 mm (P = 0,75 mm)
Méretek	Kb. 76 mm maximális átmérő × 86,5 mm (a fényképezőgép bajonett peremétől)
Tömeg	Kb. 415 g

A Nikon fenntartja a jogot, hogy a termék megjelenését, műszaki jellemzőit és teljesítményét bármikor, előzetes bejelentés nélkül megváltoztassa.

© 2018 Nikon Corporation